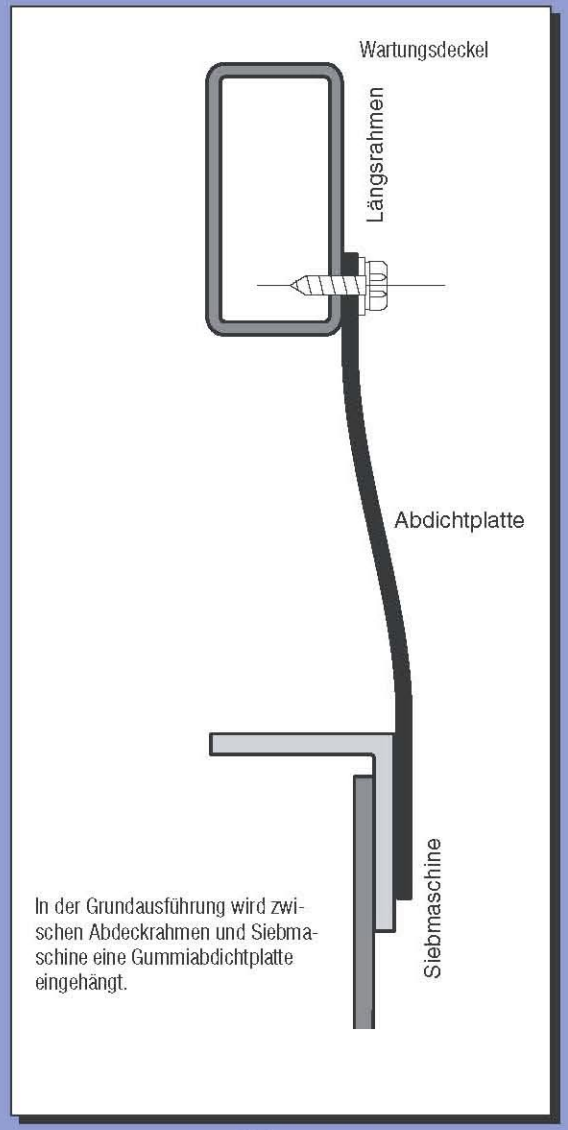

Ausführung 1

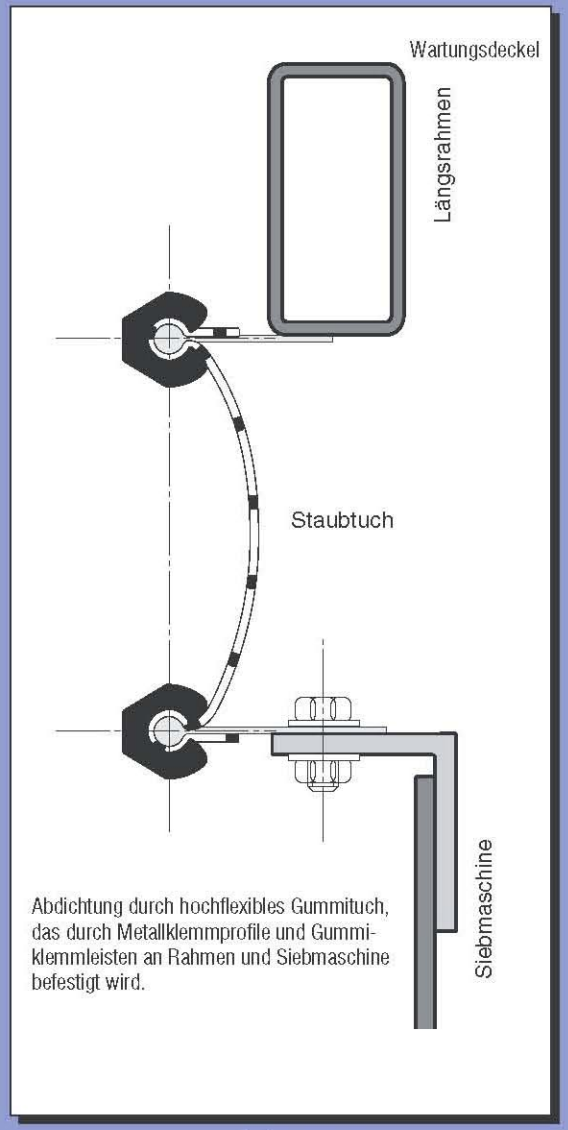

Ausführung 2

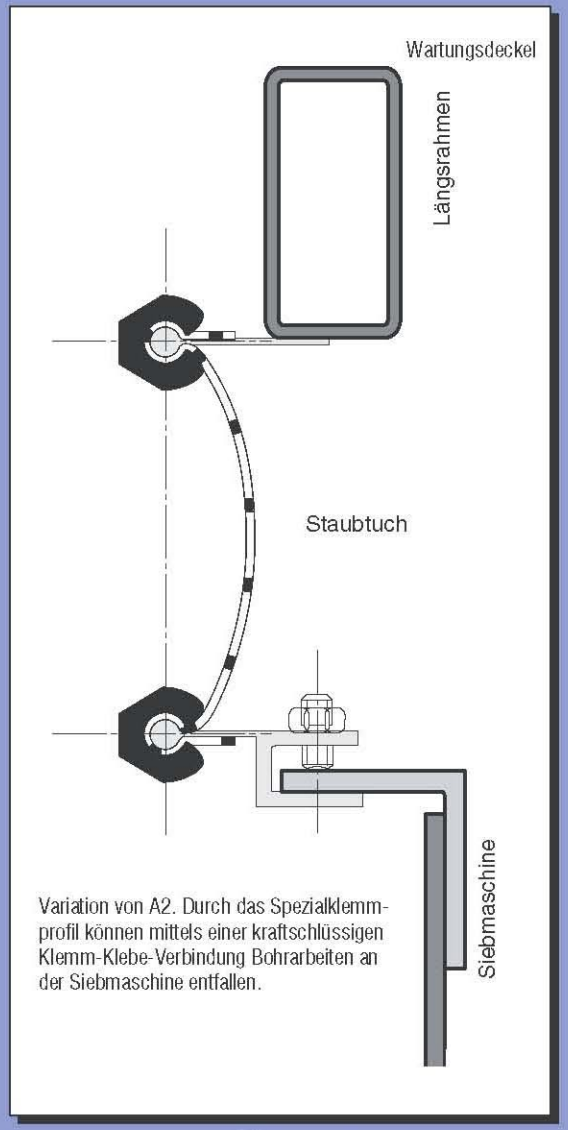

Ausführung 3